Produktdatenblatt

J.PRÖPSTER GmbH
Fabrik für Blitzschutz- und Erdungsmaterial

Art.-Nr.: **664 060**

Bezeichnung: Dachleitungsstütze, V2A-PA 6, Ø 23 mm
für Kalzip Dachsystem

Leistungstext: Dachleitungsstütze nach DIN EN 62561-4 zur Verlegung der J. Pröpster HVC-50 Leitung am Kalzip Dachsystem.

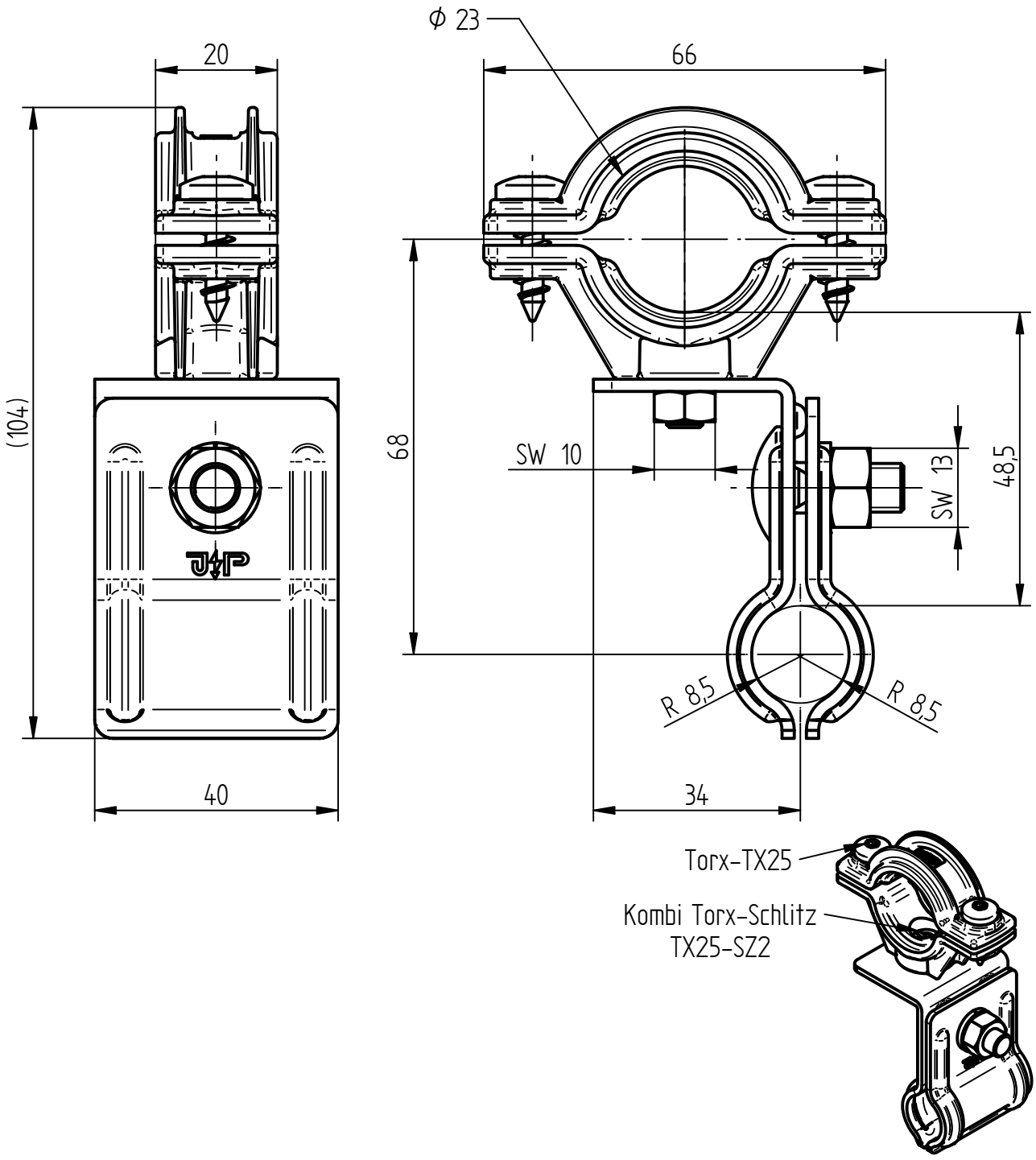

Werkstoff Unterteil	Edelstahl V2A
Werkstoff Leitungshalter	Kunststoff PA 6, Schwarz
Leitungshöhe	48,5 g
Passung Leitungshalter	Ø 23 mm
Gewicht	150 g
Normenbezug	DIN EN 62561-4
Verpackungseinheit	25 Stück

J. Pröpster GmbH | Fabrik für Blitzschutz- und Erdungsmaterial | Regensburger Str. 116 | 92318 Neumarkt/OPf.
Tel.: +49 (0) 9181 25 90-0 | Fax: +49 (0) 9181 25 90-10 | Web: www.proepster.de | E-Mail: info@proepster.de

Änderungen in Form und Technik, bei Maßen, Gewichten und Werkstoffen behalten wir uns vor. Die Abbildungen sind unverbindlich.